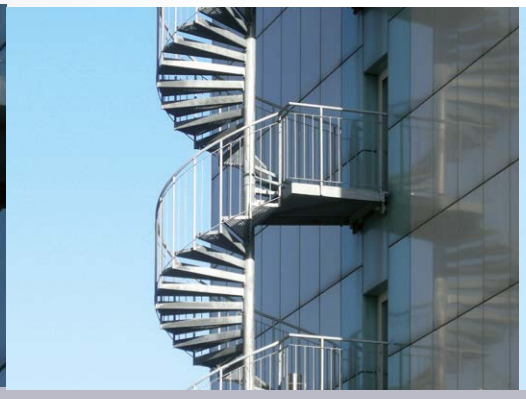

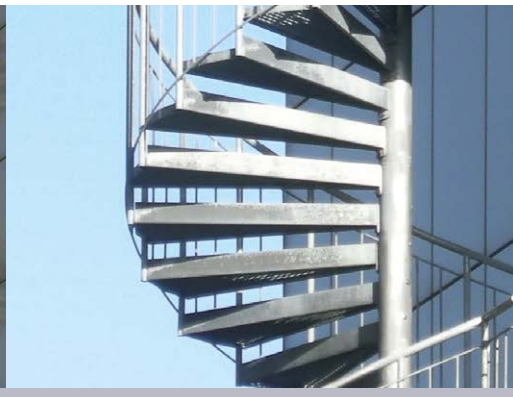

WENDELSTUFEN IM PRESSROSTTYP

EMZ bietet eine Auswahl von Wendelstufen im Pressrosttyp an mit Durchmesser von 1400, 1600 und 2000 mm oder auf Maß nach Kundenwunsch. Die Wendeltreppen sind bestens geeignet falls aus Platzmangel eine gerade Treppe nicht montiert werden kann.

PRESSROSTWENDELSTUFE

Verschiedene Möglichkeiten bieten sich an:
- *selbsttragend mit verstärkten Flacheisen*
- *zwichen zwei Treppenwangen ohne Verstärkung*
- *mit oder ohne angeschweißtem Stahlrohr*
- *mit oder ohne Sicherheitsantrittkante*
- *rechts oder links montiert*

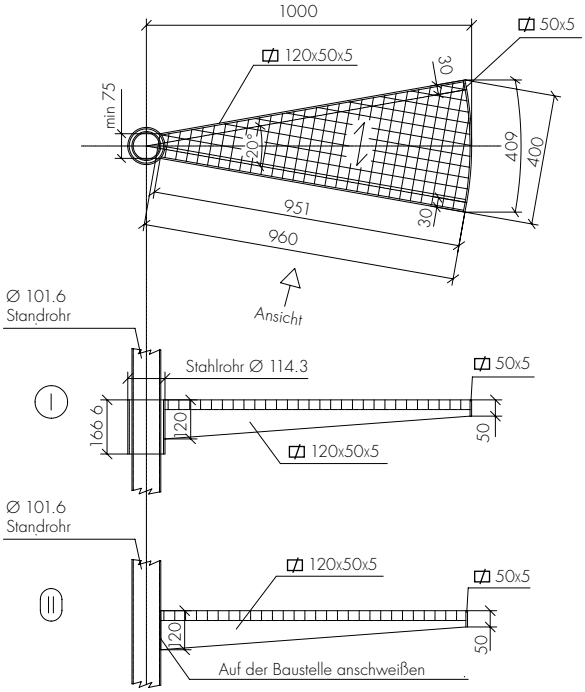

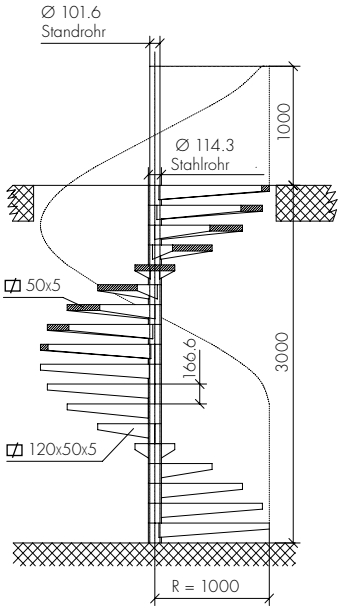

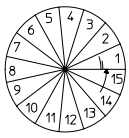

Treppe - Ø D =1400 mm
15 Stufen/linksdrehend
Stufenhöhe: 200 mm
Stufenwinkel: 24°

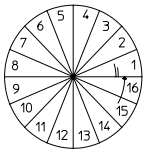

Treppe - Ø D =1600 mm
16 Stufen/linksdrehend
Stufenhöhe: 187,5 mm
Stufenwinkel: 22,5°

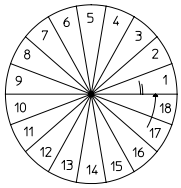

Treppe - Ø D = 2000 mm
18 Stufen/linksdrehend
Stufenhöhe: 166,66 mm
Stufenwinkel: 20°